Aplique LED de Parede KARTOO 12W IP54 1140 Luméns

Arandelas com design moderno. Podem ser instaladas tanto em ambientes internos quanto externos. Com acabamentos de alta qualidade em preto e branco fosco. Oferece um estilo elegante e moderno a qualquer ambiente. Chip COB com potência de 12W e 1140lm. Feita de alumínio de alta qualidade. Cria uma atmosfera agradável com uma luz branca quente de 3000ºK. Ideal para colocação no jardim, quartos, lojas, restaurantes, hotéis e em qualquer espaço interno ou externo da casa. Dimensões: 142x130x85mm. 220-240V/CA 12W 3000ºK IP54 CRI >85 1140 lúmens 142x130x85mm

Dados do produto

Cor da carcaça	Branco (usar), Negro (usar)
Certificados	CE, ROHS
Uso Exterior	Sim
Uso Recomendado	Jardim

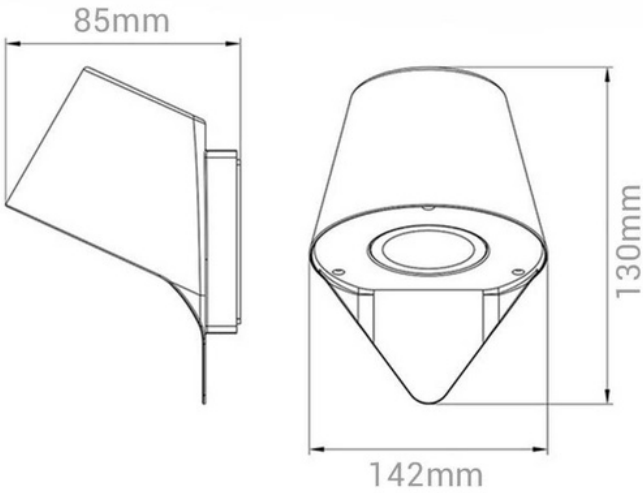

Variantes do produto

Referência	***Atributos***	
LN1516-B	Cor da carcaça: Branco (usar)	
LN1516-N	Cor da carcaça: Negro (usar)	