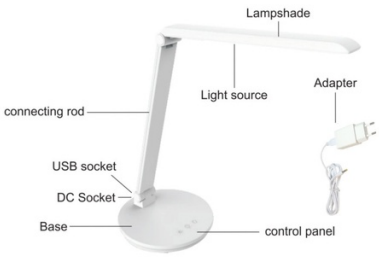

LED Tischleuchte mit USB - dimmbar - CCT - 4W

Schreibtischlampe, modern und minimalistisch. Entworfen zum Lesen und Arbeiten an Schreibtischen und in Büros. Es verfügt über einen USB-Anschluss zum Aufladen mobiler Geräte und ermöglicht die Anpassung der Farbtemperatur und Lichtintensität über sein Berührungssystem, das sich an der Basis befindet.

Produktdaten

Gehäusefarbe	Weiß (benutzen), Schwarz (benutzen)
Verbindung	Stecker
Zertifikate	CE, ROHS
Abmessungen (mm) Lxlxh	148x300x265
Dimmbar	Ja
Fahrer	Intern
Frequenz (Hz)	50 - 60
Benutzungsfrequenz	normal
Garantie	Nach gesetzlicher Garantie: 3 Jahre
IP	IP20
Kelvin (K)	4000, 6500, 2700
Lumen (Lm)	320
Material	Polycarbonat
Orientierbar	Ja
Leistung (W)	4
Temperaturbereich	-20°C ~ +40°C
Sensor	Nein
Nennspannung (V)	100 - 240V Wechselstrom
LED-Typ	SMD 2835
Tonalität	CCT
Außengebrauch	Nein
Empfohlene Verwendung	Schlafzimmer, Büros, Flexo

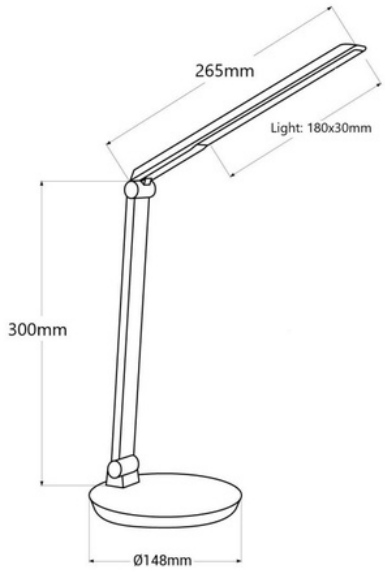

Produktvarianten

Artikelnummer	Eigenschaften	
L1015-B	Gehäusefarbe: Weiß (benutzen)	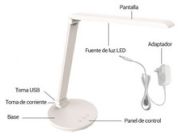
L1015-N	Gehäusefarbe: Schwarz (benutzen)	