Proyector de logos LED GOBO 20W rotativo exterior - Óptica 20° - IP65

Ref. BLP20E-R

Proyector LED GOBO de 20W de potencia para proyección de logotipos, imágenes e insignias en exterior. Los proyectores de logo son conocidos también como LED GOBO, proyector GOBO o GOBO LED. Proyecta imágenes giratorias o fijas en alta definición. Uso exterior (IP65). Óptica 20° con enfoque ajustable manualmente. Excelente visibilidad de imágenes, con una intensidad lumínica de 2200 lúmenes. Incorpora un mando a distancia (no incluye pila A23-12V) para encendido, apagado, proyección fija o giratoria. Barcelona LED ofrece el servicio de grabado de logotipos por láser en los cristales espejo. La compra del foco proyector incluye el grabado de un primer logo en hasta 4 colores de forma gratuita (tiempo estimado de entrega: 10-15 días).

Datos del producto

Certificados	CE, ROHS
Clase eficiencia energética	F
CRI	80-85
Dimensiones (mm) Lxlxh	210 x 90
Frecuencia (Hz)	50 - 60
Garantía	Según garantía legal: 3 años
IP	IP65
Lumens (Lm)	2200
Material	Aluminio
Orientable	Sí
Potencia (W)	20
Rango temperatura	-18°C ~ +55°C
Tensión Nominal (V)	100 - 240V AC
Uso Exterior	Si

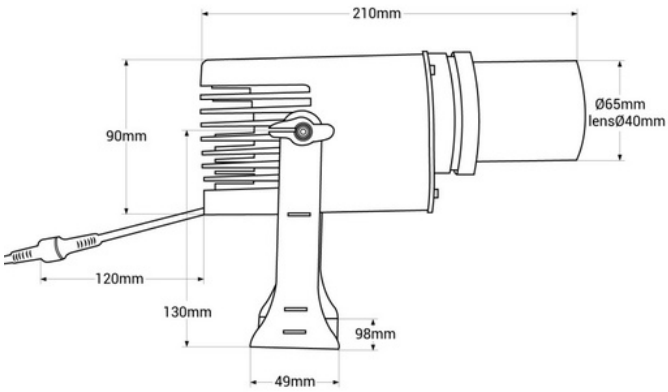

Variantes de producto

Referencia	*Atributos*	
BLP20E-R		