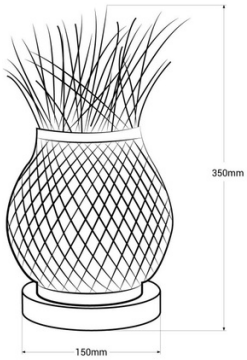

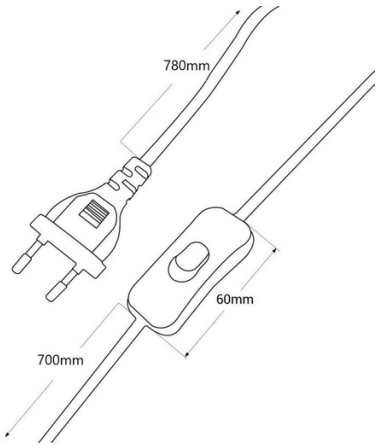

Lámpara de mesa de mimbre "VIMET"

Ref. LM154

Lámpara de mesa fabricada con mimbre. Contiene un portalámparas E27 de máximo 60W de potencia. Ideal para decoraciones vintage con elementos de madera. Estilo desenfadado y moderno. Perfecta para poner sobre cualquier plataforma en interior. 60W E27 220-240V/AC IP20 Ø150x350mm

Datos del producto

Conexión	Enchufe
Casquillo	E27
Certificados	CE, ROHS
Dimensiones (mm) Lxlxh	Ø150x350
Estilo	Natural
Frecuencia (Hz)	50 - 60
Frecuencia de uso	Intensivo
Garantía	10 años
IP	IP20
Material	Mimbre
Montaje	Superficie
Orientable	No
Potencia máxima (W)	60
Rango temperatura	-20°C ~ +40°C
Sensor	No
Tensión Nominal (V)	220 - 240 V AC
Uso Exterior	No
Vida útil (h)	25000

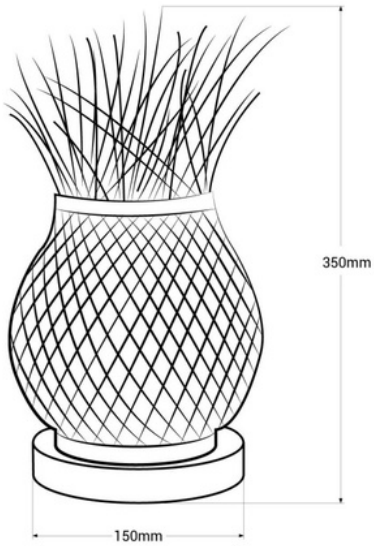

Variantes de producto

Referencia	*Atributos*	
LM154		