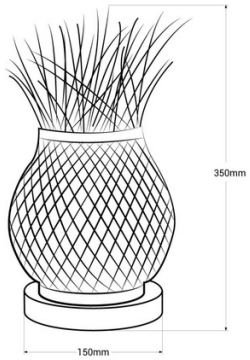

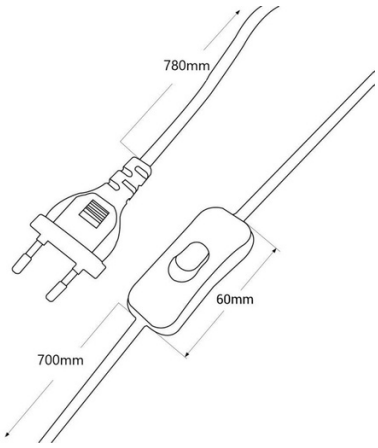

Tischlampe aus Korbgeflecht "VIMET".

Ref. LM154

Tischlampe aus Weide. Sie enthält eine E27-Fassung mit einer maximalen Leistung von 60 W. Ideal für Vintage-Dekorationen mit Holzelementen. Lässiger und moderner Stil. Perfekt zum Platzieren auf jeder Innenraumplattform. 60W E27 220-240V/AC IP20 Ø150x350mm

Produktdaten

Verbindung	Stecker
Hülse	E27
Zertifikate	CE, ROHS
Abmessungen (mm) Lxlxh	Ø150x350
Stil	Natürlich
Frequenz (Hz)	50 - 60
Benutzungsfrequenz	Intensiv
Garantie	10 Jahre
IP	IP20
Material	Weide
Montage	Fläche
Orientierbar	Nein
Maximale Leistung (W)	60
Temperaturbereich	-20°C ~ +40°C
Sensor	Nein
Nennspannung (V)	220 - 240 V AC
Außengebrauch	Nein
Nutzungsdauer (h)	25000

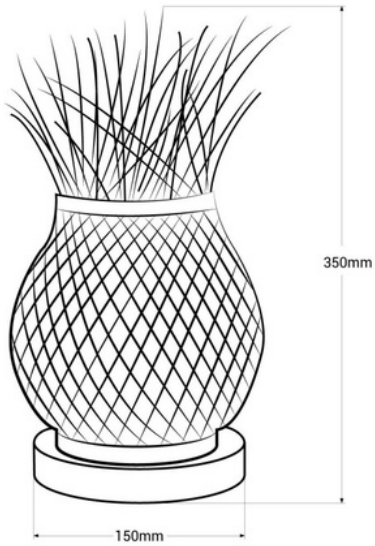

Produktvarianten

Artikelnummer	Eigenschaften	
LM154		