Neon LED flexível RGB - 24V/DC 4x10mm - 5 metros - Kit completo - IP67 - 20W/m - Flexão lateral

Ref. N410-5M-RGB

Neon LED RGB Flexível para iluminação decorativa com um grande impacto visual. Ele se adapta a várias superfícies, proporcionando enorme versatilidade para dar vida a qualquer design. Graças à sua alta densidade de chips LED (120 chips/m), assegura uma iluminação estável e uniforme, com uma potência de 20W/m. Devido ao seu alto nível de proteção, IP67, este produto é adequado para uso externo. Ele emite luz de uma de suas faces laterais, permitindo curvatura lateral. **O kit completo inclui 20 grampos + 4 plugs (2 iniciais e 2 finais)**

Dados do produto

T° de luz	RGB
Certificados	CE, ROHS
Distância do corte (mm)	50
Garantia	Segundo a garantia legal: 3 anos
IP	IP67
Material	Silicone
N° Chips/metro	120
Potência/m (W/m)	20W/m
Tensão Nominal (V)	24V CC
Tipo de LED	SMD 2835
Tonalidade	RGB
Uso Exterior	Sim

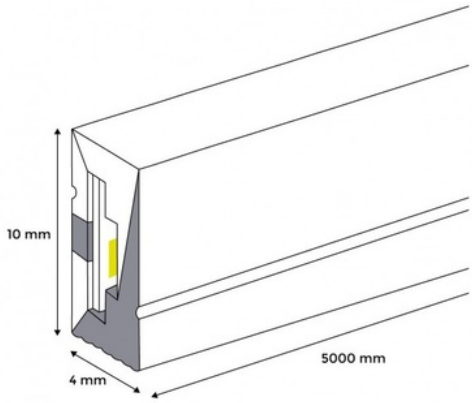

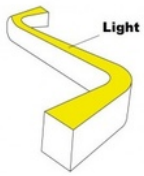

Variantes do produto

Referência	***Atributos***	
N410-5M-RGB	Tº de luz : RGB	