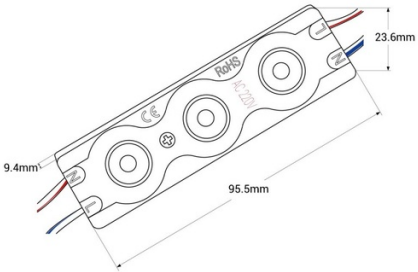

Módulo LED para rotulación 2.5W directos a 230V IP65 120°

Ref. BM1427BC

Pastilla led para rotulación directas a 220V sin transformador. Chips: 3xSMD3030 Potencia: 2.5W Voltaje: 230V-AC IP 65 Ángulo abierto 120° Blanco cálido 3000K y frío 6500°K Precio por unidad

Datos del producto

Adhesivo	3M
Ángulo de apertura (°)	120
Certificados	CE, ROHS
Clase eficiencia energética	A+ (2021)
CRI	80-85
Dimensiones (mm) Lxlxh	95.5x23.6x9.4
Dimmable	No
Frecuencia (Hz)	50 - 60
Frecuencia de uso	Intensivo
Garantía	Según garantía legal: 3 años
IP	IP65
Kelvin (K)	3000, 6500
Material	Plástico
Material difusor	Plástico
Potencia (W)	2.5
Rango temperatura	-20°C ~ +40°C
Tensión Nominal (V)	220 - 240 V AC
Tipo de LED	SMD 3030
Tonalidad	Blanco frío
Uso Exterior	Si
Vida útil (h)	30000

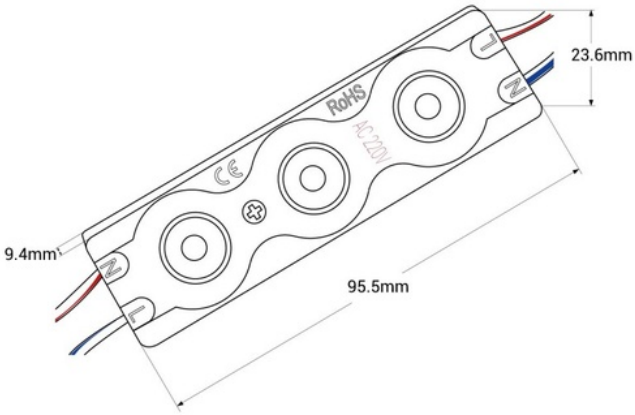

Variantes de producto

Referencia	*Atributos*	
BM1427BC		