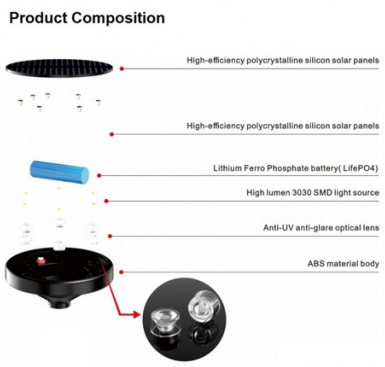

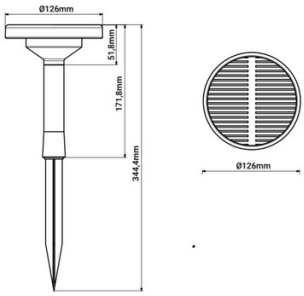

Foco solar exterior LED CCT com espeto - 1W - IP65

Ref. SL28-CCT

Pacote com 2 estacas solares para exterior com espinho, fabricado com materiais resistentes a impactos e à degradação por radiação UV. Eles incorporam um sensor de luz que permite que as luzes se acendam automaticamente à noite. Eles são perfeitos para iluminar jardins, terraços ou como um ponto de luz em qualquer espaço externo. Eles são instalados cravados na grama, areia ou solo. Eles têm um sistema CCT que permite ajustar a temperatura da cor entre branco quente, branco frio e branco neutro. Disponível na cor preta.

Dados do produto

Ângulo de abertura (º)	36
Certificados	CE, ROHS
Dimensões (mm) Lxlxh	344,4 x Ø 126
Garantia	Segundo a garantia legal: 3 anos
IP	IP65
Kelvin (K)	3000, 4000, 6000
lúmens (Lm)	90
Material	ABS
Potência (W)	1
Tempo de carga (h)	4-6
Tipo de bateria	3.2V
Tipo de LED	SMD 3030
Tonalidade	CCT
Uso Exterior	Sim

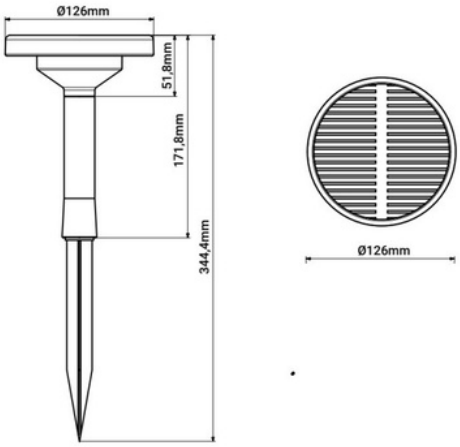

Variantes do produto

Referência	***Atributos***	
SL28-CCT		