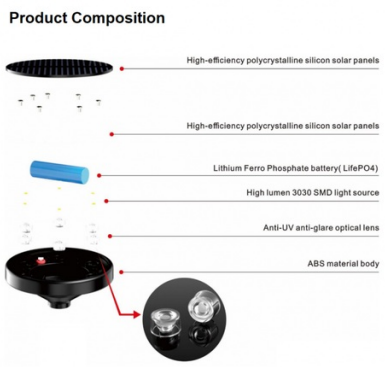

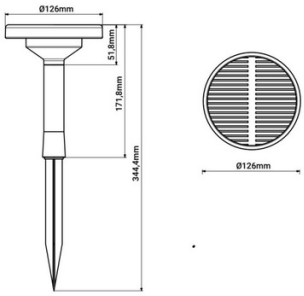

Faro solare esterno LED CCT con picchetto - 1W - IP65

Ref. SL28-CCT

Confezione da 2 picchetti solari da esterno con puntale, realizzati con materiali resistenti all'impatto e alla degradazione da radiazioni UV. Incorporano un sensore di luce che consente alle luci di accendersi automaticamente di notte. Sono perfetti per illuminare giardini, terrazze o come punto luce in qualsiasi spazio esterno. Vengono installati infissi nell'erba, nella sabbia o nel terreno. Hanno un sistema CCT che permette di regolare la temperatura del colore tra bianco caldo, bianco freddo e bianco neutro. Disponibile in colore nero.

Dati del prodotto

Angolo di apertura (°)	36
Certificati	CE, ROHS
Dimensioni (mm) Lxlxh	344,4 x Ø 126
Garanzia	Secondo la garanzia legale: 3 anni
IP	IP65
Kelvin (K)	3000, 4000, 6000
Lumeni (Lm)	90
Materiale	ABS
Potenza (W)	1
Tempo di caricamento (h)	4-6
Tipo di batteria	3.2V
Tipo di LED	SMD 3030
Tonalità	CCT
Uso Esterno	Sì

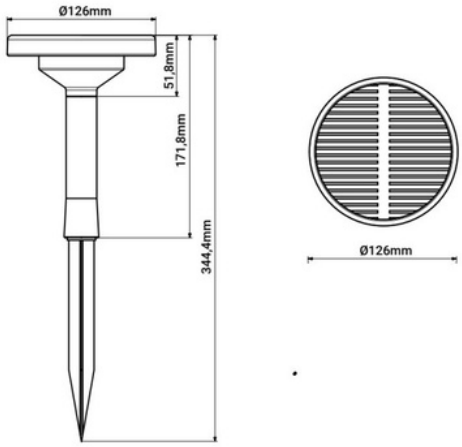

Varianti di prodotto

Riferimento	***Attributi***	
SL28-CCT		