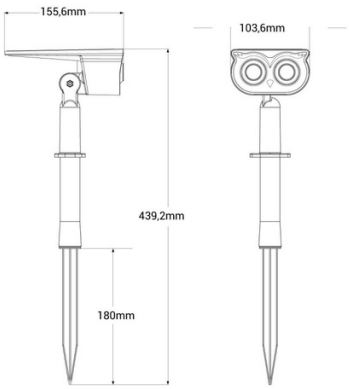

Projecteur solaire extérieur LED avec piquet - 1W - IP65

Projecteur solaire extérieur avec un design original de hibou. Il est équipé de deux lumières LED de 0,5W chacune (1W au total) et d'un panneau solaire permettant de recharger sa batterie interne. La batterie se recharge automatiquement pendant la journée et a une autonomie allant jusqu'à 12 heures. La nuit, les lumières s'allument automatiquement. Il incorpore un pic qui permet une installation facile et sécurisée dans le sol, la pelouse ou un pot. Disponible en blanc chaud (3000K) et blanc froid (6500K).

Caractéristiques du produit

T° de lumière	3000°K (utiliser), 6500K (utiliser)
Angle d'ouverture (°)	36
Certificats	CE, ROHS
Dimensions (mm) Lxlxh	439,2 x 103,6 x 155,6
Garantie	Selon la garantie légale : 3 ans
IP	IP65
Kelvin (K)	3000, 6500
Lumens (Lm)	90
Matériau	ABS
Orientable	Oui
Puissance (W)	1
Temps de chargement (h)	4-6
Type de batterie	3,2 V
Type de LED	SMD 3030
Tonalité	Blanc chaud, Blanc froid
Usage extérieur	Oui
Utilisation recommandée	Jardin

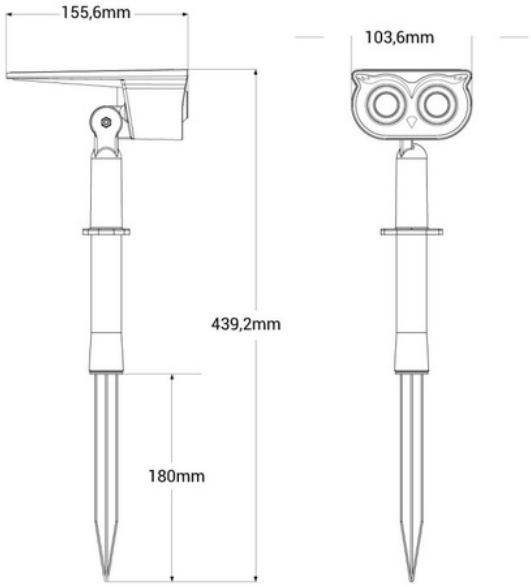

Variantes du produit

Référence	***Attributs***	
SL26-BC	T° de lumière : 3000°K (utiliser)	
SL26-BF	T° de lumière : 6500K (utiliser)	