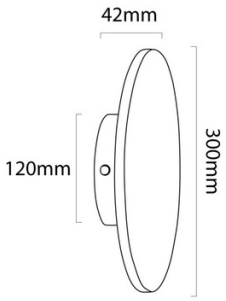

Aplique de parede circular em madeira "Lune" - 26W - Ø 30cm

Ref. LM113-30-BC

Arandela de parede de madeira circular "Lune", com emissão de luz indireta. Apresenta um aparelho de luz integrado de 26W que projeta luz de trás, criando um efeito decorativo atraente e único. Proporciona uma iluminação suave e aconchegante, ideal para criar ambientes quentes e relaxantes em qualquer espaço interno.

Dados do produto

T° de luz	3000°K
Certificados	CE, ROHS
CRI	80-85
Dimensões (mm) Lxlxh	Ø 300 x 42
Dimerizável	Não
Kelvin (K)	3000
lúmens (Lm)	2700
Potência (W)	26
Tensão Nominal (V)	90-250V
Tonalidade	Branco quente
Uso Exterior	Não
Uso Recomendado	Refeitório, Quartos, Hotéis, Comércio, Restaurantes

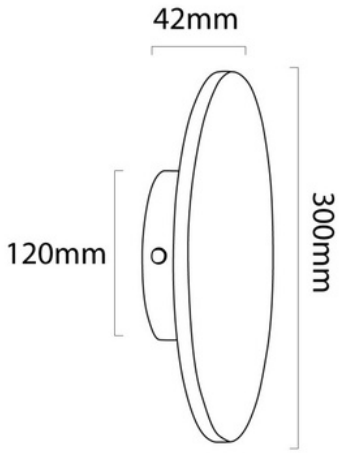

Variantes do produto

Referência	***Atributos***	
LM113-30-BC	T° de luz : 3000°K	