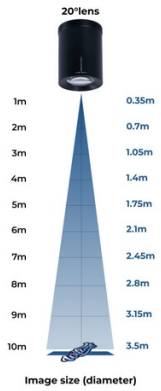

GOBO LED-logo-projektor - 15W - 20° Optik - Innenbereich - Drehbar

Ref. BLP10I-R

15W drehbarer LED GOBO-Projektor zum Projektion von Logos, Bildern und Insignien im Innenbereich. Logo-Projektoren sind auch bekannt als LED GOBO, GOBO-Projektor oder GOBO LED. Projekte statische und rotierende Bilder in hoher Auflösung. Für den Innenbereich (IP20). 20° Optik mit manuell einstellbarem Fokus. Es enthält eine Fernbedienung (Batterie A23-12V nicht enthalten) zum Ein- und Ausschalten, festem oder rotierendem Projektionsmodus. Es erreicht eine Reichweite von 3-4 Metern in der Dunkelheit und 2-3 Metern bei Tageslicht, mit einer Helligkeit von 1300 Lumen. Barcelona LED bietet einen Lasergravurservice für Logos auf Spiegelglas an. Beim Kauf der Projektorlampe ist die Gravur eines ersten Logos mit bis zu 4 Farben kostenlos enthalten (voraussichtliche Lieferzeit: 10-15 Tage).

Produktdaten

Zertifikate	CE, ROHS
Energieeffizienzklasse	F
CRI	80-85
Dimmbar	Nein
Fahrer	Intern
Frequenz (Hz)	50 - 60
Benutzungsfrequenz	normal
Garantie	Nach gesetzlicher Garantie: 3 Jahre
IP	IP20
Kelvin (K)	6000
Lumen (Lm)	1300
Material	Metall
Materialdiffusor	Kristall
Montage	Fläche
Orientierbar	Ja
Leistung (W)	15
Temperaturbereich	-20°C ~ +40°C
Sensor	Nein
Nennspannung (V)	220 - 240 V AC
LED-Typ	COB
Tonalität	Kaltes Weiß
UGR	Nein

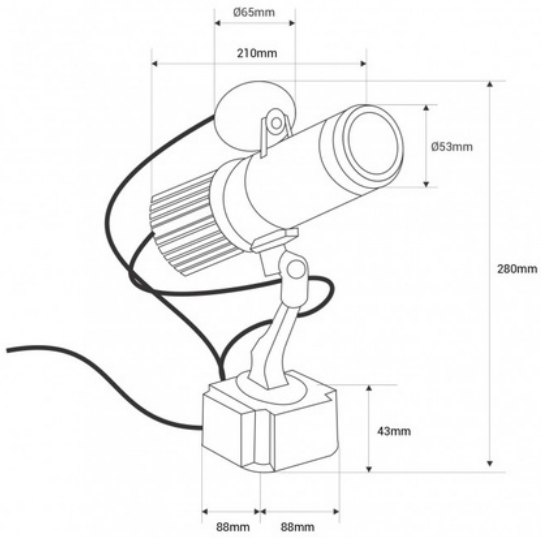

Außengebrauch	Nein
Nutzungsdauer (h)	25000

Produktvarianten

Artikelnummer	*Eigenschaften*	
BLP10I-R		