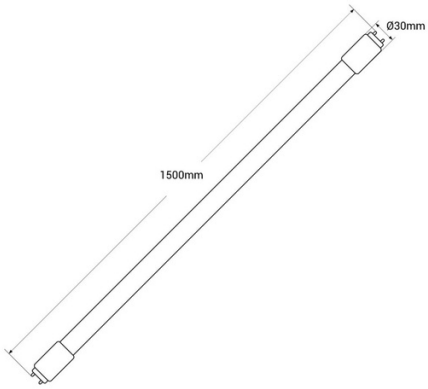

Tubo LED 150cm T8 con sensore di movimento a microonde - 22W - 100lm/w - 6000K

Il tubo LED T8 da 150 cm con un sensore di movimento è un'opzione di illuminazione efficiente e versatile. Con una potenza di 22W e un'alta efficienza di 100lm/W, emette luce brillante a un angolo di 300°, in una tonalità di bianco freddo (6000K). Incorpora un sensore di movimento a microonde con un interruttore On/Off, che garantisce un notevole risparmio energetico. Adatto sia per spazi commerciali che residenziali, questo tubo LED offre durata e convenienza.

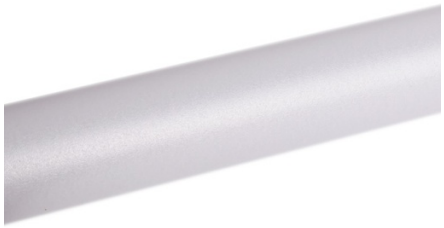

Dati del prodotto

T° di luce	6000K
Angolo di apertura (°)	300
Becco	G13
Certificati	CE, ROHS
Classe di efficienza energetica	F
CRI	80-85
Garanzia	Secondo la garanzia legale: 3 anni
IP	IP20
Kelvin (K)	6000
Lumeni (Lm)	2200
Potenza (W)	22
Sensore	Sì
Tensione Nominale (V)	220 - 240 V CA
Tipo di tubo	T8
Tonalità	Bianco freddo
Uso Raccomandato	Commercio, Industria
Vita utile (h)	25.000

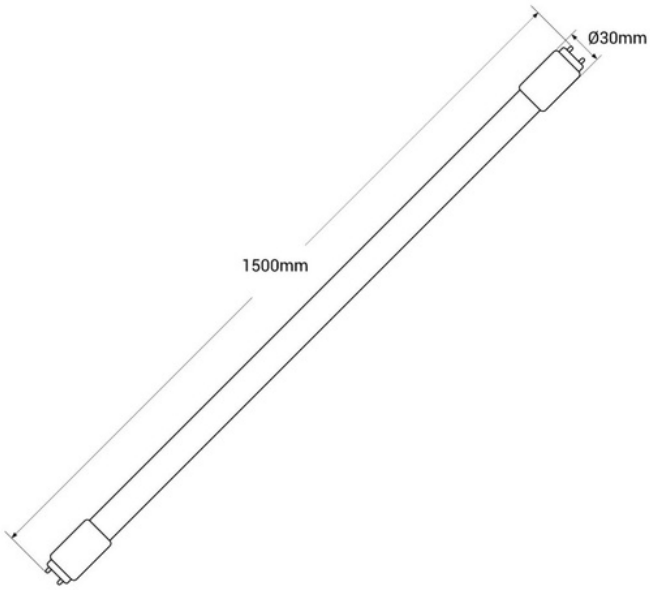

Varianti di prodotto

Riferimento	*Attributi*	
B4016-150-BF	T° di luce : 6000K	