Foco de techo doble orientable "IRIS" - 2 x AR111 GU10

Foco de superficie doble "IRIS" diseñado para bombillas LED AR111 con base GU10. Cada foco individual es orientable, permitiendo ajustar la luz según tus necesidades. Disponible en blanco y negro. Incluye tornillos y tacos de fijación. Focos de techo perfectos para iluminar tus espacios interiores con estilo. **Bombillas AR111 GU10 - NO incluidas**

Datos del producto

Color de carcasa	Blanco, Negro
Alto	175mm
Ancho	63mm
Casquillo	GU10
Certificados	CE, ROHS
Frecuencia (Hz)	50 - 60
Frecuencia de uso	Intensivo
Garantía	10 años
IP	IP20
Largo	330mm
Material	Aluminio
Orientable	No
Rango temperatura	-20°C ~ +40°C
Sensor	No
Tensión Nominal (V)	220 - 240 V AC
Uso Exterior	No
Uso Recomendado	Dormitorios, Hoteles, Oficinas, Comercio, Salón

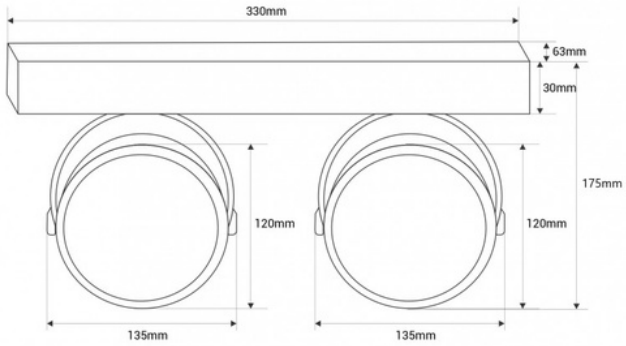

Variantes de producto

Referencia	*Atributos*	
L302-B	Color de carcasa: Blanco	
L302-N	Color de carcasa: Negro	