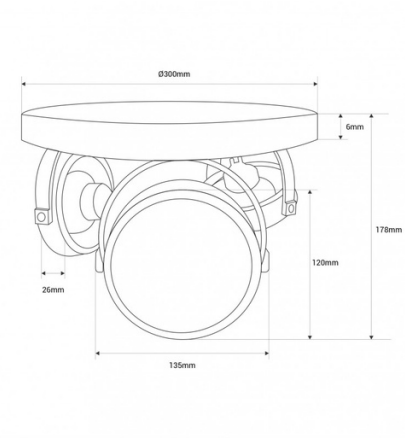

Candeeiro de teto triplo "IRIS 3" - 3 x AR111 GU10

Moderna luminária de teto com 3 spots ajustáveis. Soquete AR111 e base GU10. Oferece iluminação ajustável e personalizada, perfeita para interiores modernos. Disponível em preto e branco. **Lâmpadas AR111 GU10 - NÃO incluídas**

Dados do produto

Cor da carcaça	Branco (usar), Negro (usar)
Capacete	GU10
Certificados	CE, ROHS
Dimensões (mm) Lxlxh	Ø300x178
Frequência (Hz)	50 - 60
Frequência de uso	normal
Garantia	10 anos
IP	IP20
Material	Alumínio
Orientável	Sim
Faixa de temperatura	-20°C ~ +40°C
Tensão Nominal (V)	110 - 240 V CA
Uso Exterior	Não

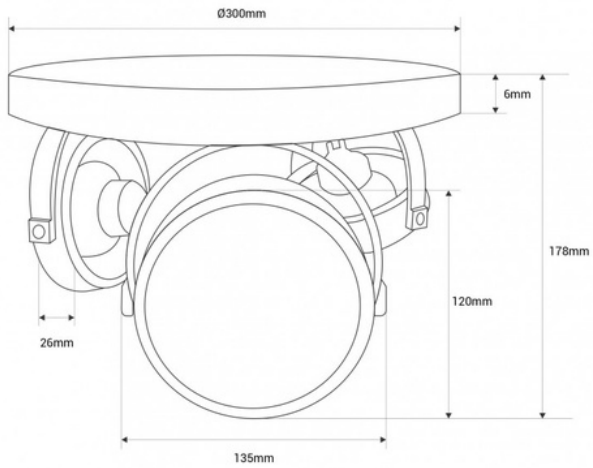

Variantes do produto

Referência	***Atributos***	
L300-B	Cor da carcaça: Branco (usar)	
L300-N	Cor da carcaça: Negro (usar)	