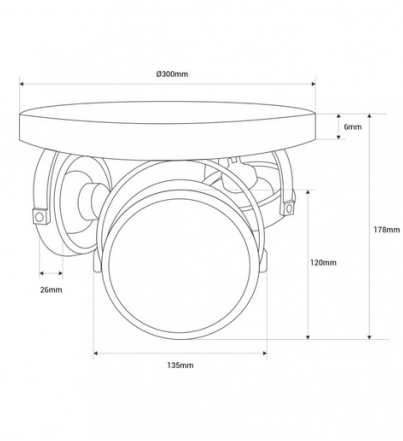

Aplique de techo triple orientable "IRIS 3" - 3 x AR111 GU10

Lámpara de techo moderna con 3 focos orientables. Casquillo AR111 y base GU10. Ofrece una iluminación orientable y personalizada, perfecta para interiores modernos. Disponible en blanco y negro. **Bombillas AR111 GU10 - NO incluidas**

Datos del producto

Color de carcasa	Blanco, Negro
Casquillo	GU10
Certificados	CE, ROHS
Dimensiones (mm) Lxlxh	Ø300x178
Frecuencia (Hz)	50 - 60
Frecuencia de uso	normal
Garantía	10 años
IP	IP20
Material	Aluminio
Orientable	Sí
Rango temperatura	-20°C ~ +40°C
Tensión Nominal (V)	110 - 240 V AC
Uso Exterior	No

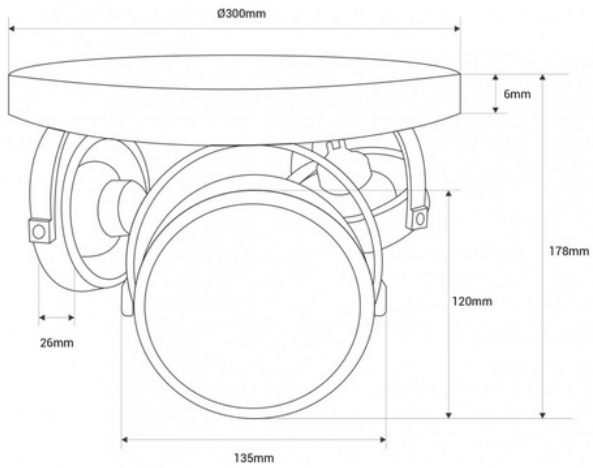

Variantes de producto

Referencia	***Atributos***	
L300-B	Color de carcasa: Blanco	
L300-N	Color de carcasa: Negro	