Alimentatore switching 24V - 350W - 14,6A

Ref. MI-8860

Alimentatore switching da 350W con alta efficienza e durabilità per illuminazione LED a 24V DC. Scocca metallica perforata per una dissipazione del calore ottimale. Include ventola. Conforme agli standard RoHS e CE. Protezione contro cortocircuiti, sovraccarichi e picchi di tensione.

Dati del prodotto

Alto	30mm
Larghezza	115mm
Certificati	CE, ROHS
Garanzia	3 anni
Massima intensità (A)	14.6
IP	IP20
Lungo	215mm
Potenza (W)	350
Intervallo di temperatura	-20°C+50°C
Tensione di uscita (V)	24V
Tensione Nominale (V)	175 - 260
Uso Esterno	No

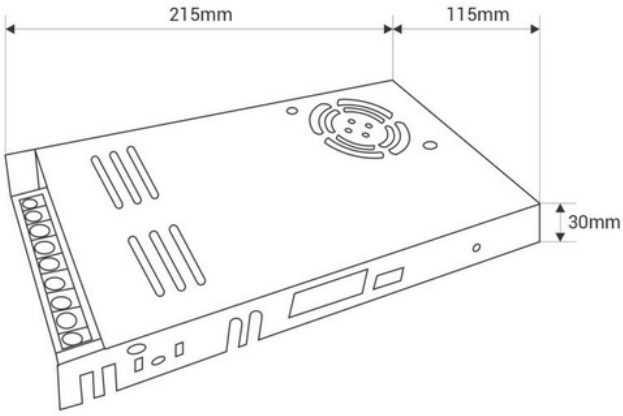

Varianti di prodotto

Riferimento	***Attributi***	
MI-8860		