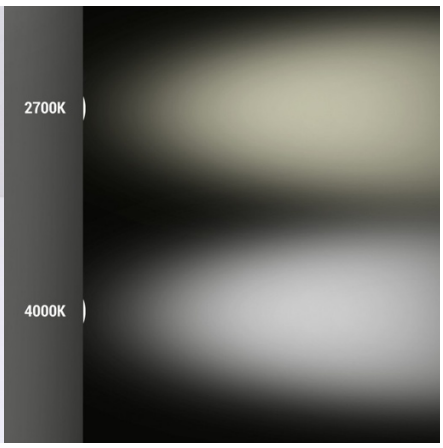


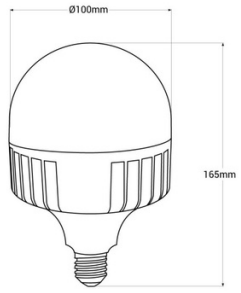


# Hochleistungs-LED-Lampe E27 - 15W - CCT - Fumagalli - ø 100 mm

## Ref. H3.LED.HIP.CCT

Fumagalli E27 LED-Birne, hohe Effizienz und Langlebigkeit. Mit einer Leistung von 15W und einem Lichtstrom von 1545lm (3000K) und 1690lm (4000K) erzeugt sie hochwertiges Licht, "kein Flimmern" Enthält einen CCT-Farbauswahlregler, mit dem Sie die Farbtemperatur zwischen warmweiß (3000K) und neutralweiß (4000K) ändern können.

## *Produktdaten*

| | |
|---|---|
| Hülse | E27 |
| Zertifikate | CE, ROHS |
| Energieeffizienzklasse | F |
| CRI | 80-85 |
| Abmessungen (mm) Lxlxh | ø 100 x 165 |
| Dimmbar | Nein |
| Frequenz (Hz) | 50 - 60 |
| Garantie | Nach gesetzlicher Garantie: 3 Jahre |
| Kelvin (K) | 3000, 4000 |
| Lumen (Lm) | 1545, 1690 |
| Leistung (W) | 15 |
| Temperaturbereich | -30°C ~ +80°C |
| Sensor | Nein |
| Nennspannung (V) | 100-240V |
| Tonalität | CCT |
| Nutzungsdauer (h) | 30000 |

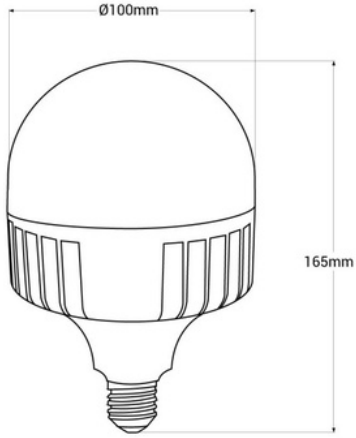

## Produktvarianten

| Artikelnummer | Eigenschaften | |
|---|---|---|
| H3.LED.HIP.CCT | | |