Candeeiro de teto CCT "LIVIA 160" FUMAGALLI - 7W - GX53 - IP55

Fixture de teto da marca italiana FUMAGALLI, com ótimo design e qualidade. É feito de resina resistente a impactos, resistente à corrosão e à degradação por raios UV. Devido à sua classificação de proteção IP55, é adequado para uso externo. Ele incorpora um difusor fosco e inclui uma lâmpada LED GX53 de 7W com um sistema CCT que permite ajustar a temperatura da cor entre branco quente, branco neutro e branco frio.

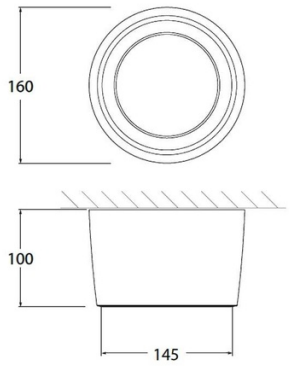

Dados do produto

Cor da carcaça	Branco (usar), Negro (usar), Cinza (usar)
Tº de luz	CCT (usar)
Capacete	GX53
Certificados	CE, ROHS
CRI	80-85
Dimensões (mm) Lxlxh	Ø160x100x145
Dimerizável	Não
Frequência (Hz)	50 - 60
Frequência de uso	Intensivo
Garantia	Segundo a garantia legal: 3 anos
IP	IP55
Kelvin (K)	3000, 4000, 6500
lúmens (Lm)	800
Material	Resina
Montagem	Superfície
Orientável	Não
Potência (W)	7
Faixa de temperatura	-20°C ~ +40°C
Sensor	Não
Tensão Nominal (V)	100 - 240V CA
Tonalidade	CCT
Uso Exterior	Sim

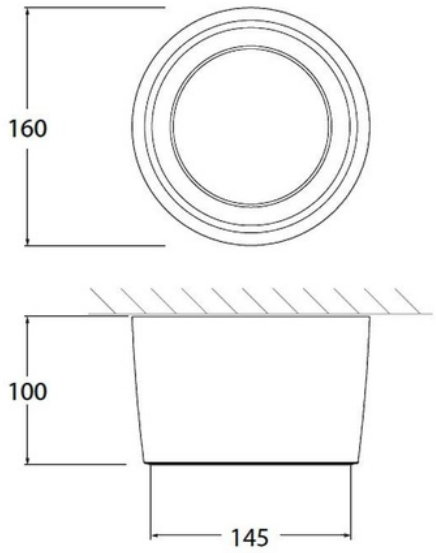

Uso Recomendado	Jardim

Variantes do produto

Referência	*Atributos*	
3A9.000.000.AXC1K	Cor da carcaça: Negro (usar), T° de luz : CCT (usar)	
3A9.000.000.LXC1K	Cor da carcaça: Cinza (usar), T° de luz : CCT (usar)	
3A9.000.000.WXC1K	Cor da carcaça: Branco (usar), T° de luz : CCT (usar)	