7W
Ø160
IP55

Downlight a soffitto CCT "Livia 160" FUMAGALLI - 7W - GX53 - IP55

Apparecchio di soffitto esterno del marchio italiano FUMAGALLI, che offre un ottimo design e qualità. È realizzato in resina resistente agli urti, resistente alla corrosione e alla degradazione da raggi UV. Grazie al suo grado di protezione IP55, è adatto per uso esterno. Incorpora un diffusore satinato e include una lampadina LED GX53 da 7W con un sistema CCT che consente di regolare la temperatura del colore tra bianco caldo, bianco neutro e bianco freddo.

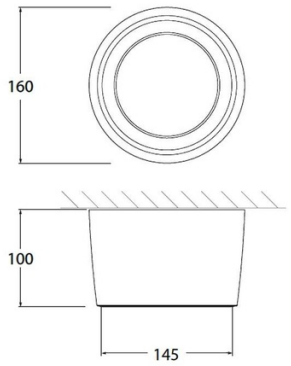

Dati del prodotto

Colore della scocca	Bianco (usare), Nero (usare), Grigio (usare)
T° di luce	CCT (utilizzare)
Becco	GX53
Certificati	CE, ROHS
CRI	80-85
Dimensioni (mm) Lxlxh	Ø160x100x145
Regolabile in luminosità	No
Frequenza (Hz)	50 - 60
Frequenza d'uso	Intensivo
Garanzia	Secondo la garanzia legale: 3 anni
IP	IP55
Kelvin (K)	3000, 4000, 6500
Lumeni (Lm)	800
Materiale	Resina
Montaggio	Superficie
Orientabile	No
Potenza (W)	7
Intervallo di temperatura	-20°C ~ +40°C
Sensore	No
Tensione Nominale (V)	100 - 240V CA
Tonalità	CCT
Uso Esterno	Sì

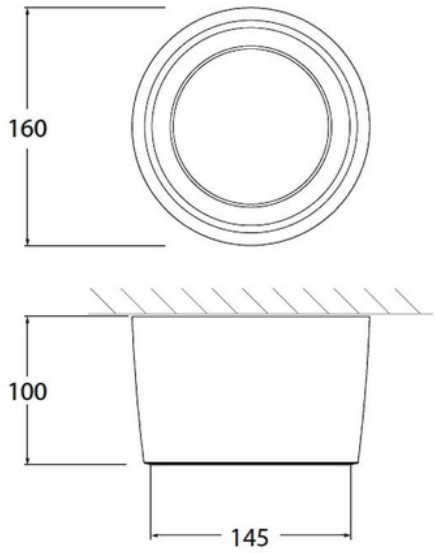

Uso Raccomandato	Giardino

Varianti di prodotto

Riferimento	*Attributi*	
3A9.000.000.AXC1K	Colore della scocca: Nero (usare), T° di luce : CCT (utilizzare)	
3A9.000.000.LXC1K	Colore della scocca: Grigio (usare), T° di luce : CCT (utilizzare)	
3A9.000.000.WXC1K	Colore della scocca: Bianco (usare), T° di luce : CCT (utilizzare)	