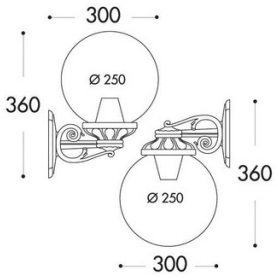

Aplique de pared globo FUMAGALLI "BISSO G250" - E27

Datos del producto

Color de carcasa	Blanco, Negro
Casquillo	E27
Certificados	CE, ROHS
Dimensiones (mm) Lxlxh	Ø250x300x360
Frecuencia de uso	Intensivo
Garantía	Según garantía legal: 3 años
IP	IP55
Material	Resina
Montaje	Superficie
Rango temperatura	-20°C ~ +40°C
Tensión Nominal (V)	100-240
Uso Exterior	Si
Uso Recomendado	Jardín

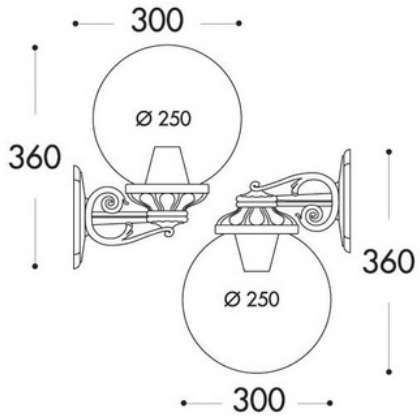

Variantes de producto

Referencia	*Atributos*	
G25.131.000.AYE27	Color de carcasa: Negro	
G25.131.000.WYE27	Color de carcasa: Blanco	