Painel de controlo RF com roda - CCT - 4 cenas - Mi Light - 2,4GHz

Painel de controle rotativo RF CCT para 4 zonas, da Mi Light. Permite ajustar o brilho e a temperatura de cor das luzes inteligentes. Com cenas predefinidas. Compatível com a série Mi Boxer/Mi Light de 2,4GHz e montagem magnética. Disponível em preto e branco.

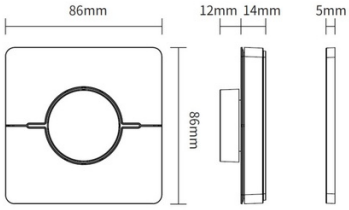

Dados do produto

Cor da carcaça	Branco, Negro
Alto	26mm
Largura	86mm
Certificados	CE, ROHS
Conectividade	RF
Controle de cor	CCT
Distância de controle	30m
Garantia	5 anos
IP	IP20
Largo	86mm
Material	Policarbonato
Faixa de temperatura	-10~40°C
Tipo de bateria	3V (AAA * 2UN)
Uso Exterior	Não

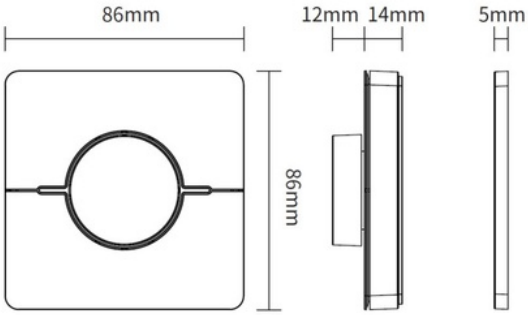

Variantes do produto

Referência	***Atributos***	
K0	Cor da carcaça: Branco	
K0B	Cor da carcaça: Negro	