Panel de control rueda RF CCT - 4 escenas - Mi Light - 2.4GHz

Panel de control giratorio RF CCT de 4 zonas, de Mi Light. Permite ajustar brillo y temperatura de color de luces inteligentes. Con escenas predefinidas. Compatible con serie 2.4GHz Mi Boxer/Mi Light y montaje magnético. Disponible en color blanco y negro.

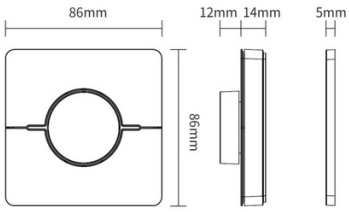

Datos del producto

Color de carcasa	Blanco, Negro
Alto	26mm
Ancho	86mm
Certificados	CE, ROHS
Conectividad	RF
Control de color	CCT
Distancia de control	30m
Garantía	5 años
IP	IP20
Largo	86mm
Material	Policarbonato
Rango temperatura	-10~40°C
Tipo de batería	3V (AAA * 2PCS)
Uso Exterior	No

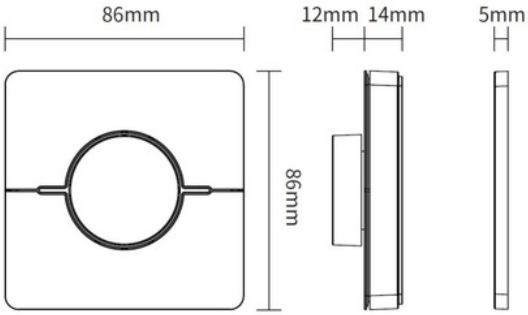

Variantes de producto

Referencia	*Atributos*	
K0	Color de carcasa: Blanco	
K0B	Color de carcasa: Negro	