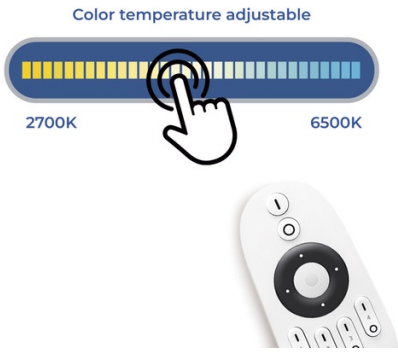

Faretto LED CCT a binario magnetico 48V - 6W - Mi Light - Bianco

Il faretto LED 6W per binario magnetico è un apparecchio all'avanguardia con un design moderno che è completamente regolabile. Si installa facilmente premendo la base sulla guida, senza bisogno di strumenti. Ti permette di controllare la luminosità e grazie al suo sistema CCT, è anche possibile regolare la temperatura del colore. Viene controllato da un telecomando "Mi Light" compatibile (Rif.: FUT006 e FUT007) Funziona a 48V, rendendolo sicuro per bambini e animali domestici.

Dati del prodotto

Colore della scocca	Bianco, Nero
Angolo di apertura (°)	30
Certificati	CE, ROHS
Classe di efficienza energetica	F
CRI	80-85
Dimensioni (mm) Lxlxh	172 x Ø51
Distanza di controllo	30m
Efficienza (Lm/w)	86
Garanzia	Secondo la garanzia legale: 3 anni
IP	IP20
Kelvin (K)	4000, 6500, 2700
Lumeni (Lm)	520
Orientabile	Sì
Potenza (W)	6
Intervallo di temperatura	-10~40°C
Tensione Nominale (V)	48V
Tipo di Binario	Magnetico
Tonalità	CCT
Uso Esterno	No
Uso Raccomandato	Hotel, Cucine, Commercio, Salotto

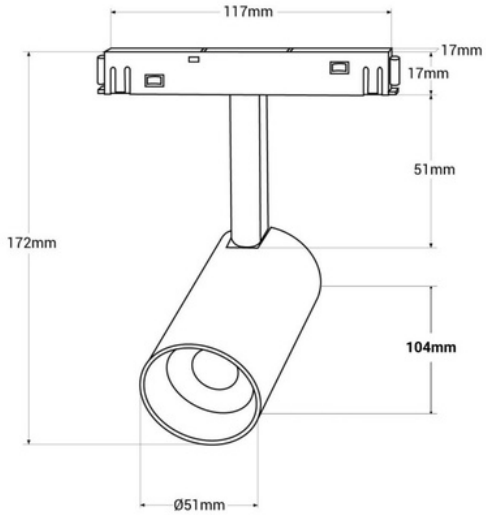

Varianti di prodotto

Riferimento	***Attributi***	
MS2-06B-RF	Colore della scocca: Nero	
MS2-06W-RF	Colore della scocca: Bianco	