Interrupteur variateur rotatif RF - Monochrome + CCT - Base magnétique - Mi Light - Noir

Le panneau de contrôle RF offre un contrôle simple et intuitif pour les appareils LED monochromes et CCT Miboxer/Milight 2.4G. Il est installé magnétiquement sur un support qui est fixé au mur. Grâce à une molette, elle permet un réglage précis de la luminosité et de la température de couleur. Disponible en couleur blanche.

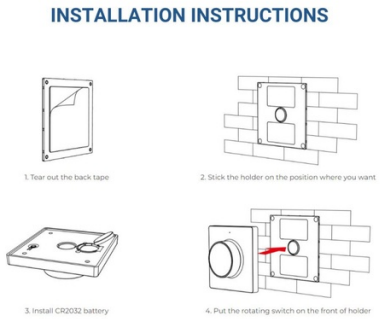

Caractéristiques du produit

Couleur du boîtier	Blanc, Noir
Certificats	CE, ROHS
Connectivité	RF
Contrôle de la couleur	Monochrome, CCT
Dimensions (mm) Lxlxh	86 x 86 x 27
Dimmer	Oui
Distance de contrôle	30m
Garantie	Selon la garantie légale : 3 ans
IP	IP20
Matériau	Polycarbonate, Cristal
Montage	Surface
Plage de température	-10~40°C
Tension Nominale (V)	100-240V
Usage extérieur	Non

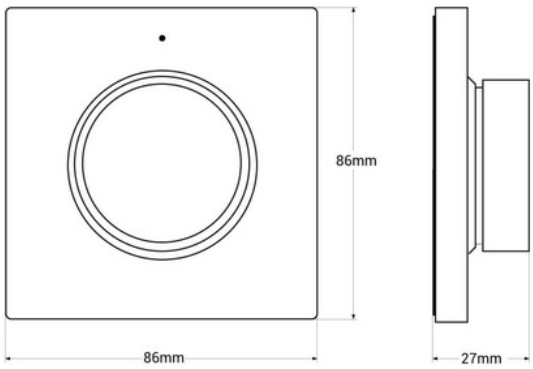

Variantes du produit

Référence	***Attributs***	
K1	Couleur du boîtier: Blanc	
K1B	Couleur du boîtier: Noir	