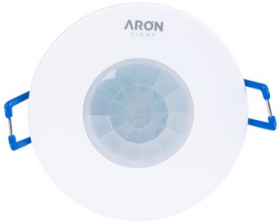

Sensor de movimento PIR para embutir 360° - IP20

Ref. ST41H

Detector de movimento infravermelho (PIR) para instalação em tetos internos, com grau de proteção IP20 Seu sensor infravermelho detecta quando alguém entra em seu campo em um ângulo de 360° e a uma distância de até 8 metros. É capaz de identificar a luz durante o dia e a noite, o que permite o uso eficiente da energia dos produtos de LED. Poder máximo suportado de 600W (LED) e 1200W (incandescente).

Dados do produto

Ângulo de detecção (°)	360
Certificados	CE, ROHS
Classe de eficiência energética	A+ (2021)
Frequência (Hz)	50 - 60
Frequência de uso	Intensivo
Garantia	Segundo a garantia legal: 3 anos
IP	IP20
Material	Plástico
Montagem	Embutível
Orientável	Não
Faixa de detecção (m)	0-6
Faixa de temperatura	-20°C ~ +40°C
Tensão Nominal (V)	220 - 240 V CA
Uso Exterior	Não

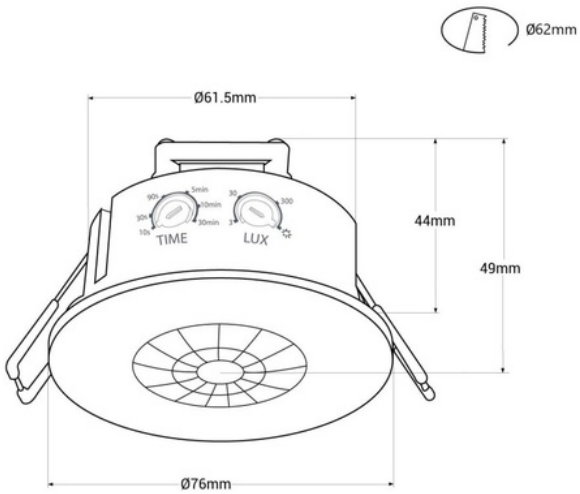

Variantes do produto

Referência	*Atributos*	
ST41H		