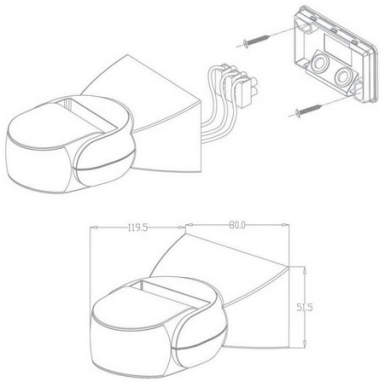

Sensore di movimento PIR da superficie 180° - IP65

Ref. ST15

Rilevatore di movimento a infrarossi (PIR) per installazione esterna, con un grado di protezione IP65. Il suo sensore infrared consente di rilevare quando qualcuno entra nel suo campo a un angolo di 180° e a un raggio di fino a 12 metri. È regolabile e in grado di identificare la luce sia di giorno che di notte, consentendo un uso efficiente dell'energia dei prodotti LED. Potenza massima supportata di 300W (LED) e 1200W (incandescente).

Dati del prodotto

Angolo di rilevamento (°)	180
Certificati	CE, ROHS
Classe di efficienza energetica	A+ (2021)
Dimensioni (mm) Lxlxh	119,5x80x51,5
Frequenza (Hz)	50 - 60
Frequenza d'uso	Intensivo
Garanzia	Secondo la garanzia legale: 3 anni
IP	IP65
Materiale	Plastica
Montaggio	Superficie
Orientabile	Sì
Potenza massima (W)	300; 1200
Intervallo di rilevamento (m)	0-12
Intervallo di temperatura	-20°C ~ +40°C
Tensione Nominale (V)	220 - 240 V CA
Uso Esterno	Sì

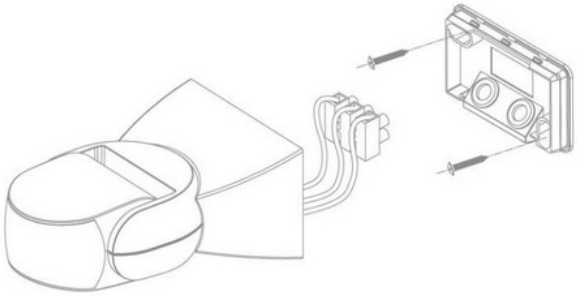

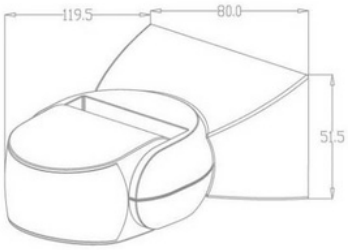

Varianti di prodotto

Riferimento	***Attributi***	
ST15		