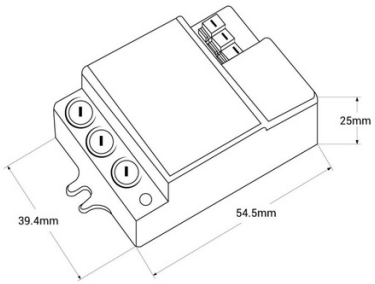

Sensor de movimento por micro-ondas 180°/ 360° Superfície - IP20

Ref. ST701H

Detector de movimento por micro-ondas para instalação em tetos ou paredes internas, com classificação de proteção IP20. Possui um ângulo de detecção de 180° / 360° e um alcance de 5 a 15 metros (parede) ou 1 a 8 metros (teto). Poder máximo suportado de 300W (LED) e 1200W (incandescente).

Dados do produto

Cor da carcaça	Branco
Ângulo de detecção (°)	180, 360
Certificados	CE, ROHS
Dimensões (mm) Lxlxh	54,5 x 39,4 x 25
Dimerizável	Não
Garantia	Segundo a garantia legal: 3 anos
IP	IP20
Potência máxima (W)	300
Faixa de detecção (m)	5-15 mts. (parede) - 1-8 mts. (teto)
Sensor	Sim
Tensão Nominal (V)	220 - 240 V CA

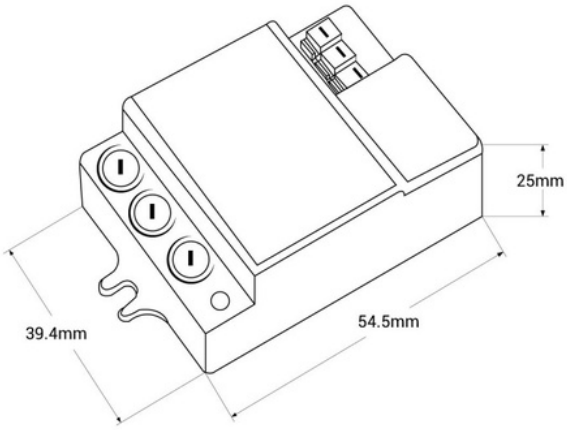

Variantes do produto

Referência	***Atributos***
ST701H	Cor da carcaça: Branco