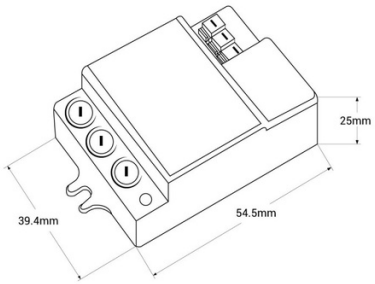

Sensor de movimiento por microondas 180°/ 360° Superficie - IP20

Ref. ST701H

Detector de movimiento por microondas para instalación en techos o paredes interiores, con grado de protección IP20. Tiene un ángulo de detección de 180° / 360° y un rango de 5 a 15 metros (pared) o de 1 a 8 metros (techo). Potencia máxima soportada de 300W (LED) y 1200W (incandescente).

Datos del producto

Color de carcasa	Blanco
Angulo detección (º)	180, 360
Certificados	CE, ROHS
Dimensiones (mm) Lxlxh	54.5 x 39.4 x 25
Dimmable	No
Garantía	Según garantía legal: 3 años
IP	IP20
Potencia máxima (W)	300
Rango detección (m)	5-15 mts.(pared) - 1-8 mts. (techo)
Sensor	Sí
Tensión Nominal (V)	220 - 240 V AC

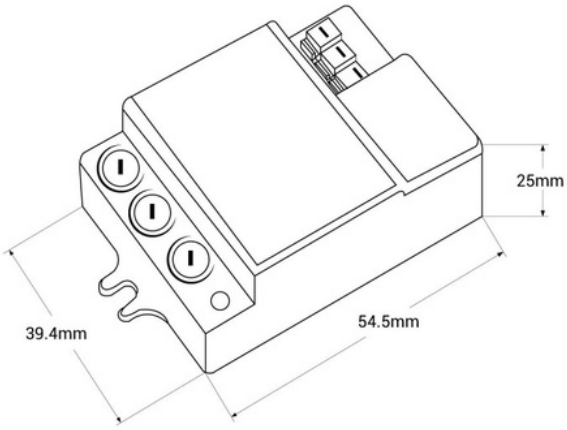

Variantes de producto

Referencia	***Atributos***	
ST701H	Color de carcasa: Blanco	