Proiettore solare di sicurezza 32W - Sensore PIR e telecomando - 4000K - IP65

Ref. LEXSFD300B40P-01

Proiettore Solare LED da 32W per uso esterno, con sensore di movimento PIR e telecomando. Ideale come luce di sicurezza grazie all'accensione automatica, all'angolo di copertura di 90° e alla resistenza all'acqua (IP65). Carica solare, installazione facile e consumo efficiente per una maggiore sicurezza. Fornisce una luce neutra con buona resa cromatica (CRI >70). Include tutti gli accessori per la sua installazione. Altezza di installazione consigliata: 2,5 - 3 m.

Dati del prodotto

Potenza (W)	32
Lumeni (Lm)	3200
Kelvin (K)	4000
Angolo di apertura (°)	90°
Vita utile (h)	25.000
IP	IP20
Tonalità	Bianco neutro
Sensore	Sì
Efficienza (Lm/w)	cento
CRI	70-80
Tipo di batteria	3.2V
Tempo di caricamento (h)	8-10
Materiale	Alluminio
Certificati	CE, ROHS
Garanzia	Secondo la garanzia legale: 3 anni

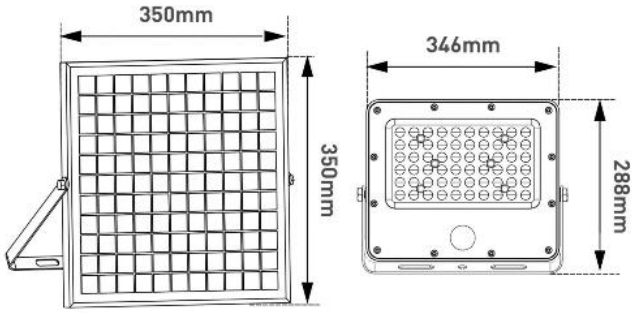

Varianti di prodotto

Riferimento	*Attributi*	
LEXSFD300B40P-01		