9W
IP44
LED
WiFi
RGBW

Smart WLAN Außenwandleuchte Curve Wall - RGBW

Ref. O478336

Außenwandlampen SMART Wifi RGBW. Einfache und schnelle Installation der Außenwandlampe, mit enthaltenen Montageschrauben und Dübel. Bunte intelligente Gartenbeleuchtung mit RGBW-Funktion. Perfekte Smart-Home-Leuchte zur Verwendung als Gartenbeleuchtung, allgemeine Außenbeleuchtung, Terrassen oder Balkone. RGB-Steuerung mit über 16 Millionen einstellbaren Farben, die diese Außenlichter an jeden Außenbereich anpassbar machen. Mit einer Schutzart von IP44. Darüber hinaus kann es sprachgesteuert über Google Assistant oder Amazon Alexa bedient werden. Warmweißes Farbspektrum von 3000°K, RGBW. Leistung von 9W und einer Lichtstärke von 520 Lumen. Lichtausbeute von 58lm/W. Abstrahlwinkel von 260 Grad.

Produktdaten

Zertifikate	CE, ROHS
CRI	80-85
Dimmbar	Ja
Frequenz (Hz)	50 - 60
Garantie	Nach gesetzlicher Garantie: 3 Jahre
IP	IP44
Material	Aluminium
Materialdiffusor	Polycarbonat
Montage	Fläche
Temperaturbereich	-20°C ~ +40°C
Tonalität	RGB-W
Außengebrauch	Ja

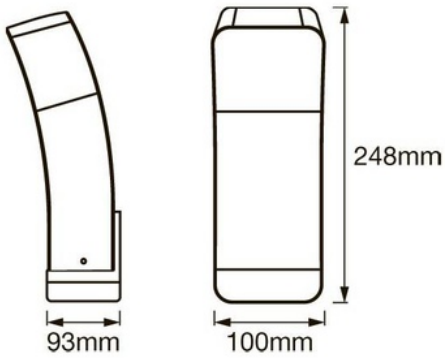

Produktvarianten

Artikelnummer	Eigenschaften	
O478336		