# Aplique Exterior SMART WIFI RGBW FLARE WALL

## Ref. O478275

Apliques de pared exterior SMART Wifi RGBW. Aplique de pared para exterior de instalación rápida y fácil, con tornillos y tacos de montaje incluidos. Iluminación de jardín colorida inteligente con función RGBW. Ideal como iluminación de exterior general, de jardines, terrazas o balcones. Control de color RGB de 16 millones de opciones de color ajustables que permite que estos apliques de pared se adapten a cualquier estilo. Con grado de protección IP44. Además, se puede controlar con la voz con el Asistente de Google o con Amazon Alexa. Temperatura de color cálida de 3000ºK, RGBW. Potencia de 7.5W, y una elevada intensidad lumínica de 320 lúmenes. Eficiencia lumínica de 43lm/W. Ángulo de apertura amplio, de 230 grados. Regulable.

## *Datos del producto*

| | |
|---|---|
| Ángulo de apertura (º) | 230 |
| Certificados | CE, ROHS |
| CRI | 80-85 |
| Dimensiones (mm) Lxlxh | 98x66x331 |
| Dimmable | Sí |
| Eficiencia (Lm/w) | 43 |
| Frecuencia (Hz) | 50 - 60 |
| Garantía | Según garantía legal: 3 años |
| IP | IP44 |
| Lumens (Lm) | 320 |
| Material | Aluminio |
| Material difusor | Policarbonato |
| Montaje | Superficie |
| Peso (g) | 900 |
| Potencia (W) | 7.5 |
| Rango temperatura | -20°C ~ +40°C |
| Tensión Nominal (V) | 220-240-V-AC |
| Tonalidad | RGB |
| Uso Exterior | Si |
| Uso Recomendado | Jardín |
| Vida útil (h) | 12500 |

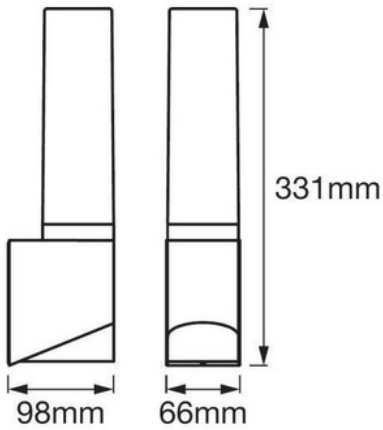

## *Variantes de producto*

| *Referencia* | *Atributos* | |
|---|---|---|
| O478275 | | |