Außenwandleuchte SMART WIFI RGBW FLARE WALL

Ref. O478275

SMART Wifi RGBW Außenwandlampen. Schnelle und einfache Installation der Außenwandlampe, mit Montage-Schrauben und -Dübel inklusive. Bunte intelligente Gartenbeleuchtung mit RGBW-Funktion. Ideal für allgemeine Außenbeleuchtung, Gärten, Terrassen oder Balkone. RGB-Farbsteuerung mit 16 Millionen einstellbaren Farboptionen ermöglicht es, diese Wandlampen jedem Stil anzupassen. Mit einem IP44-Schutzgrad. Zusätzlich kann sie sprachgesteuert mit Google Assistant oder Amazon Alexa werden. Warme Farbtemperatur von 3000°K, RGBW. Leistung von 7,5 W und eine hohe Lichtstärke von 320 Lumen. Lichtausbeute von 43 lm/W. Weitwinkel von 230 Grad. Dimmbar.

Produktdaten

Öffnungswinkel (°)	230
Zertifikate	CE, ROHS
CRI	80-85
Abmessungen (mm) Lxlxh	98x66x331
Dimmbar	Ja
Effizienz (Lm/w)	43
Frequenz (Hz)	50 - 60
Garantie	Nach gesetzlicher Garantie: 3 Jahre
IP	IP44
Lumen (Lm)	320
Material	Aluminium
Materialdiffusor	Polycarbonat
Montage	Fläche
Gewicht (g)	900
Leistung (W)	7,5
Temperaturbereich	-20°C ~ +40°C
Nennspannung (V)	220-240-V-AC
Tonalität	RGB
Außengebrauch	Ja
Empfohlene Verwendung	Garten
Nutzungsdauer (h)	12500

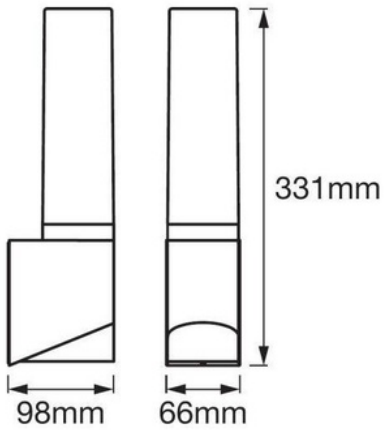

Produktvarianten

Artikelnummer	Eigenschaften	
O478275		